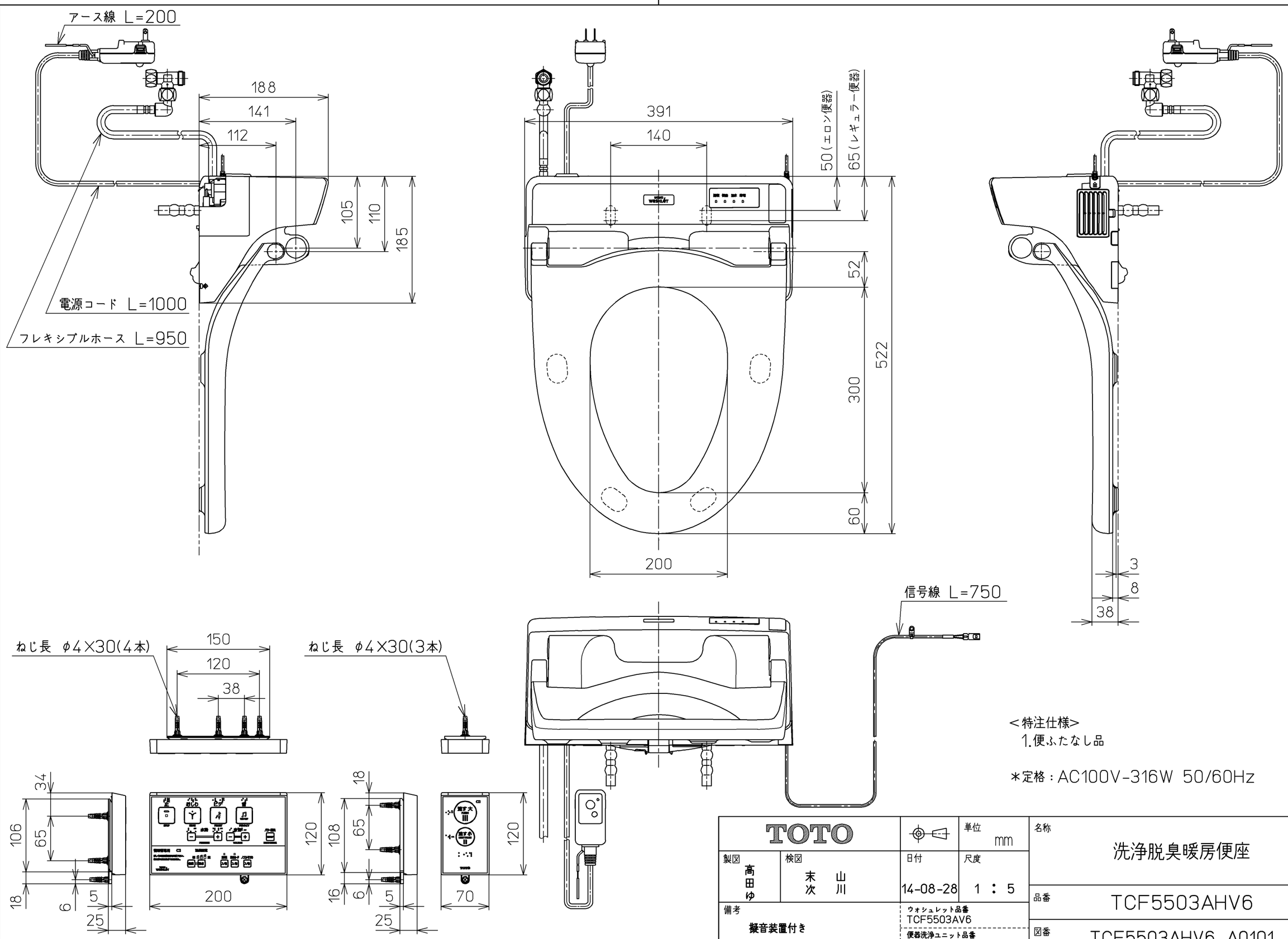

＜特注仕様＞
1.便ふたなし品

＊定格：AC100V-316W 50/60Hz

TOTO			単位 mm	名称 洗浄脱臭暖房便座
製図 高田ゆ	検図 末山次川	日付 14-08-28	尺度 1：5	
備考 擬音装置付き		ウォシュレット品番 TCF5503AV6 / 便器洗浄ユニット品番 TCA264		品番 TCF5503AHV6
				図番 TCF5503AHV6_A0101
A3				ページNo. 1-1 (改)